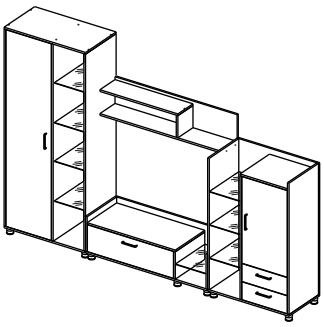

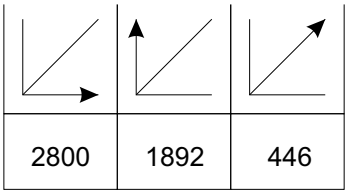

Комплектовочная ведомость / Set package sheet

Упак/ Package	Наименование	Description	Цвет детали/ Décor	Размер / Size, mm	Кол-во/ Quantity	№
1	Фурнитура	Furniture/Cabinetry hardware	-	-	-	-
2	Боковина	Side	Дуб золотой/ Dub zol	202x218	1	1
	Боковина	Side	Дуб золотой/ Dub zol	250x426	1	2
	Боковина левая	Side left	Белый/White	1800x442	1	8
	Боковина правая	Side right	Белый/White	1800x442	1	9
	Боковина средняя	Side middle	Дуб золотой/ Dub zol	1800x442	1	10
	Крыша	Top	Дуб золотой/ Dub zol	466x426	1	11
	Вязка	Connecting element	Дуб золотой/ Dub zol	450x406	2	16
	Вязка	Connecting element	Дуб золотой/ Dub zol	450x422	2	17
	Вязка	Connecting element	Дуб золотой/ Dub zol	766x218	1	18
	Деталь ящика	Side drawers	Дуб золотой/ Dub zol	100x400	4	24
	Деталь ящика	Side drawers	Дуб золотой/ Dub zol	100x391	4	25
	Деталь ящика	Side drawers	Дуб золотой/ Dub zol	134x400	2	26
	Деталь ящика	Side drawers	Дуб золотой/ Dub zol	134x368	1	27
	Деталь ящика	Side drawers	Дуб золотой/ Dub zol	134x791	2	28
3	Боковина	Side	Дуб золотой/ Dub zol	1129x426	1	5
	Боковина левая	Side left	Белый/White	1200x426	1	6
	Боковина правая	Side right	Белый/White	1200x426	1	7
	Крыша	Top	Белый/White	1200x426	1	15
	Вязка	Connecting element	Дуб золотой/ Dub zol	1200x218	1	19
	Задник	Back element	Белый/White	1200x286	1	22
	Задник	Back element	Белый/White	1200x336	1	23
4	Боковина левая	Side left	Белый/White	320x426	1	3
	Боковина правая	Side right	Белый/White	320x426	1	4
	Крыша	Top	Белый/White	800x426	1	12
	Крыша	Top	Белый/White	800x442	2	13
	Крыша	Top	Дуб золотой/ Dub zol	866x426	1	14
	Задник верхний	Back element top	Белый/White	800x304	2	20
	Задник нижний	Back element lower	Белый/White	800x304	2	21
5	Панель	Drawer panel	Дуб золотой/ Dub zol	164x446	2	29
	Панель	Drawer panel	Дуб золотой/ Dub zol	246x846	1	30
	Створка	Door	Дуб золотой/ Dub zol	792x446	1	31
	Створка	Door	Дуб золотой/ Dub zol	1796x446	1	32
6	ХДФ	Back element	Белый/White	423x400	2	33
	ХДФ	Back element	Белый/White	823x400	1	34
	ХДФ	Back element	Белый/White	1828x471	1	35
	ХДФ	Back element	Белый/White	1828x323	1	36
7	Стеклополка	Glass shelves	transparent	298x426	8	37

PL Instrukcja montażu
CZ Návod k montáži
D Montageanleitung
GB Assembly instruction
F Model d'emploi
HU Szerelési útmutató
I Istruzione di montaggio
NL Handleiding voor de montage
RU Инструкция по монтажу
RO Instrucţiuni de montare
SK Návod k montáži
TR Montaj talimati

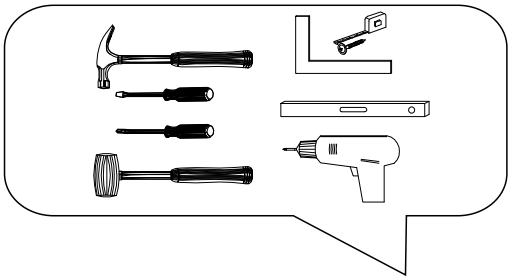

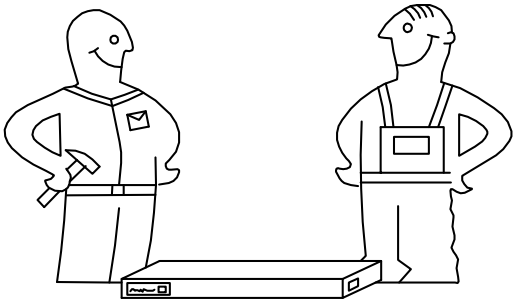

⚠ **Uwaga • Upozornìní • Achtung • Attention • Caution • Figyelem Attenzione • Opgelet • Внимание • Atenţie • Upozornenie • Dikkat** ⚠	
PL	Czyszczenie należy wykonać wyłacznie za pomocą sciereczki lub lekko nawilżonego ręcznika. Nie stosować środków czyszczących do szorowania.
CZ	Čistění je nutné vykonávat výhradně pomocí utěrky nebo lehce navlhčeného ručníku. Nepoužívejte čisticí prostředky obsahující abrazivní částice.
D	Bitte nur mit einem Staubtuch oder leicht feuchtem Lappen reinigen. Keine scheuernden Putzmittel verwenden.
GB	Please only clean with a duster or a damp cloth. Do no use any abrasive cleaners.
F	Le nettoyage se fait uniquement á l'aide d'un torchon ou d'une serviette légèrement mouillée.
HU	A tisztítás kizárólag törlőruha vary enyhén nedvesített törölköző segítségével végezhető. Súroló hatású tisztítószereket nem szabad használni.
I	Pulire esclusivamente con un panno o un asciugamano umido.
NL	Reinig alleen met een stofdoek of een lichtjes vochtige doek. Gebruik geen schurende poetsmiddelen.
RU	Очищайте от пыли тряпкой или слегка влажной ветошью. Не допускается применение чистящих средств, не пред-назначенных для ухода за мебелью.
RO	Curăţare trebuie efectuată numai cu o cârpă sau cu un prosop uşor umezit. Nu utilizaţi agenţi de curăţare abrazivi.
SK	Čistení je nutné vykonávat' výhradne pomocí utierky nebo l'ahko zvlhnutým ručníkom. Nepoužívajte čistiaci prostriedky obsahujúci abrazívni častice.
TR	Lütfen sadece bir toz beziyle veya hafif nemil yumuşak bir bezle siliniz. Aşindirici temizlik malzemeleri kullanmayiniz.

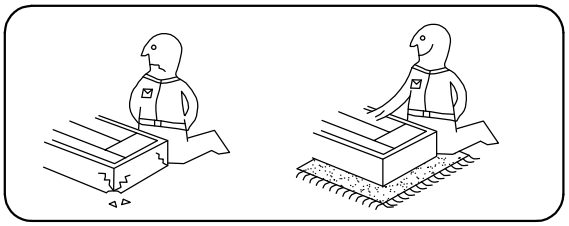

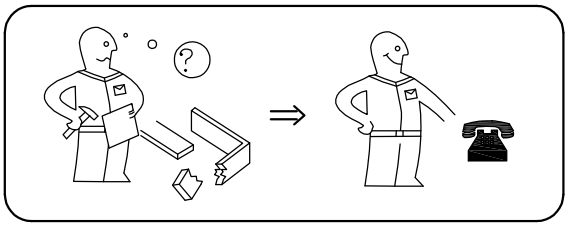

Karta serwisowa • Servisní list • Service Karte • Service card • Carte de service • Szervizkártya Scheda di servizio • Service kaart • Сервисная карта • Fisa service • Servisný list • Servis karti

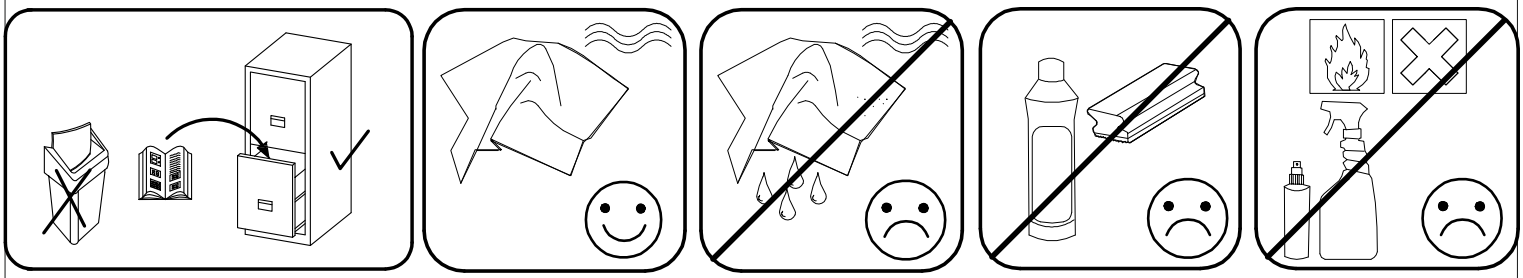

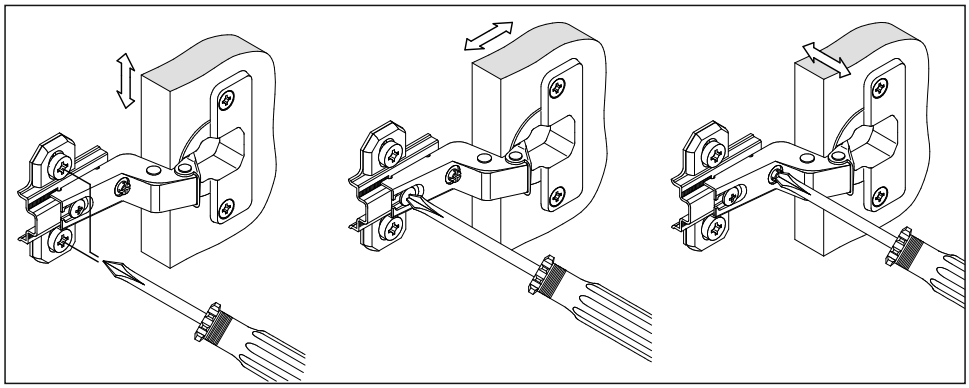

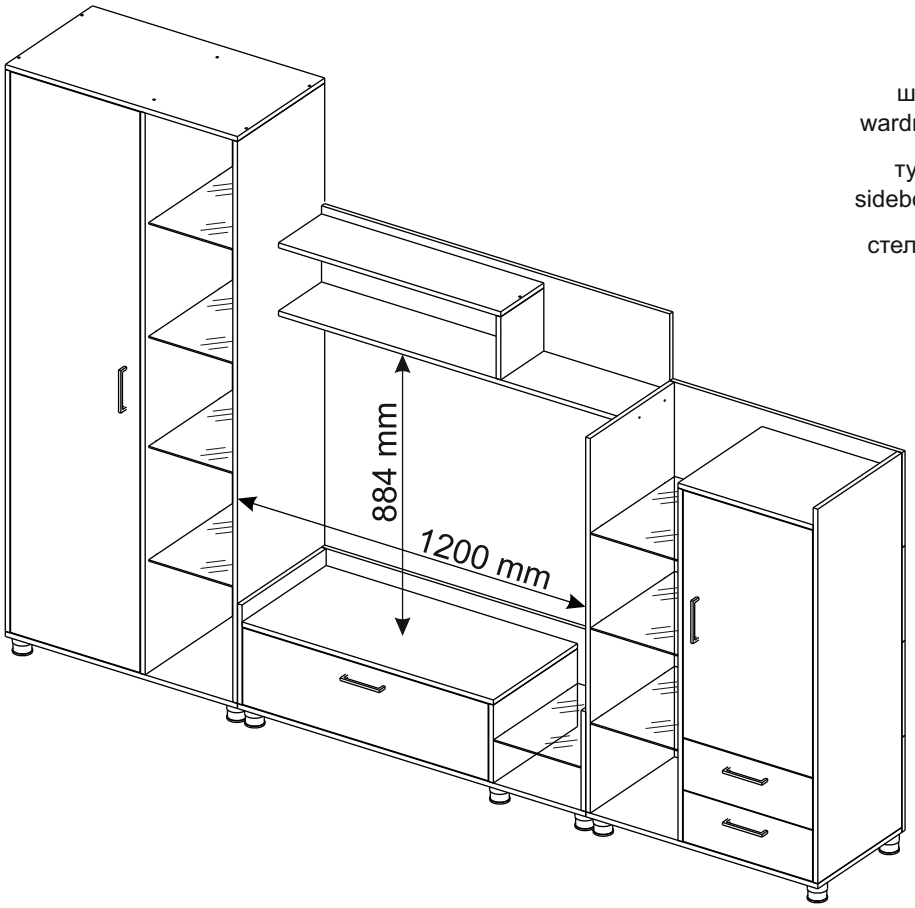

шкаф wardrobe	800	1892	446
тумба sideboard	1200	396	442
стеллаж rack	800	1276	442

1		2		5	7x50	6	6,3x10,5	15	
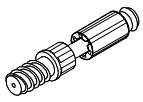				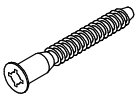					
32 x		32 x		78 x		24 x		1 x	
18	3,5x15	24	400 mm	61		72	бел/ольха	73	
		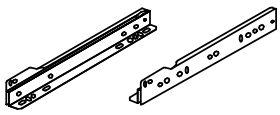		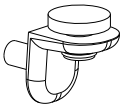				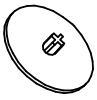	
116 x		3 x		32 x		8/13 x		32 x	
126	C42 128 mm	60	H 60 mm	90	Hinge C	71	∅5 бел/ольха	53	
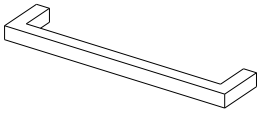		ольха 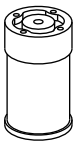		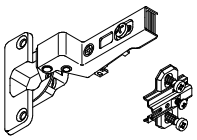					
5 x		14 x		6 x		12/14 x		2 x	
3		48		47	400 mm	45		9	
		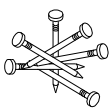		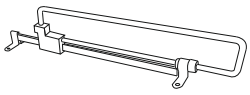				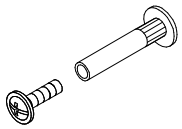	
2 x		80 x		1 x		16 x		4 x	

4

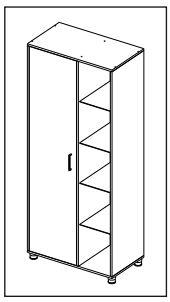

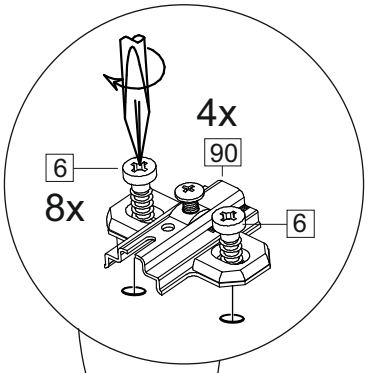
4x
90
6
8x
6

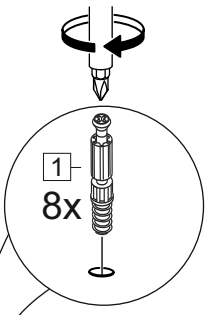
1
8x

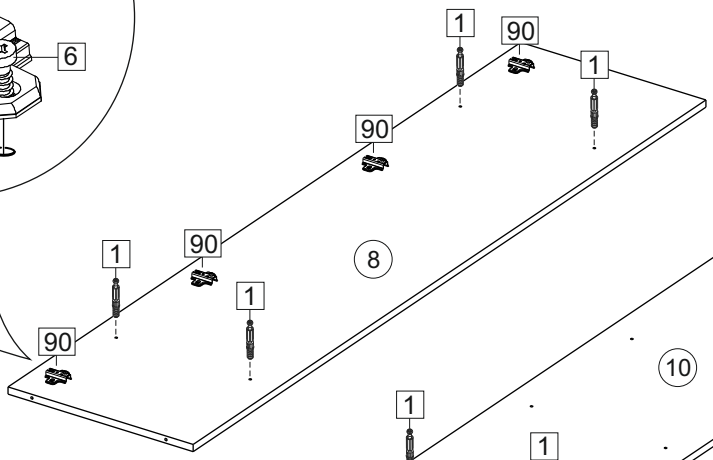
1
90
1
90
8
1
90
1
90

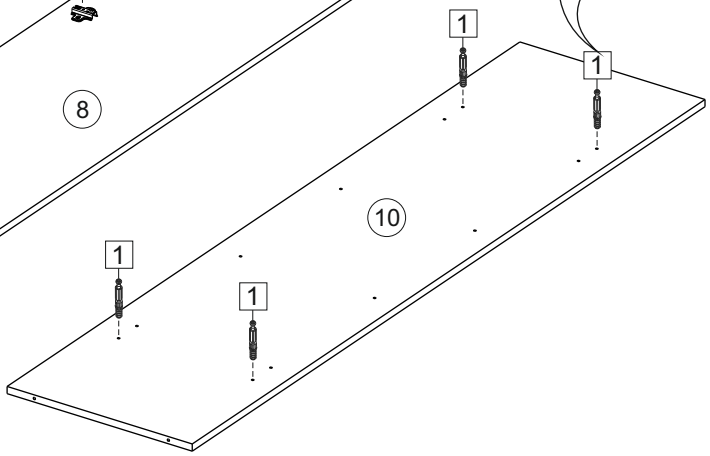
1
1
1
10
1
1

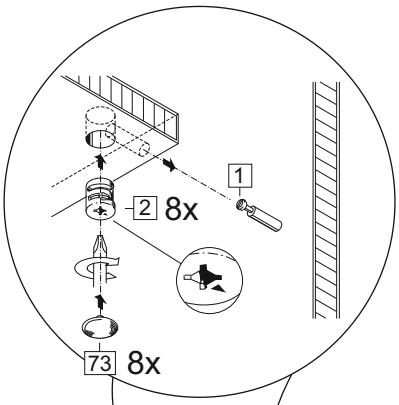
1
2
8x
73
8x

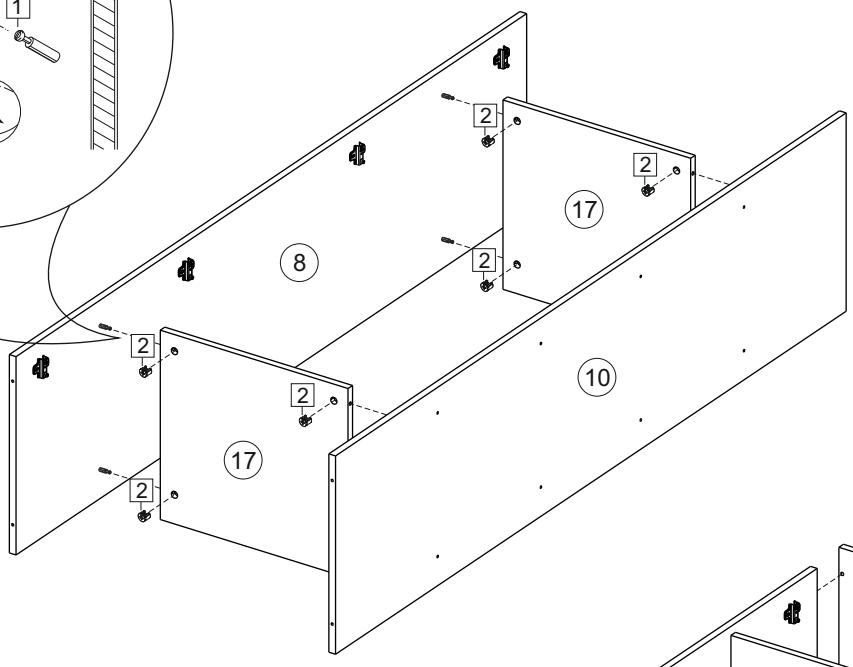
2
2
17
2
8
2
10
2
17
2

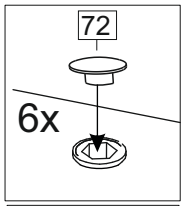
72
6x

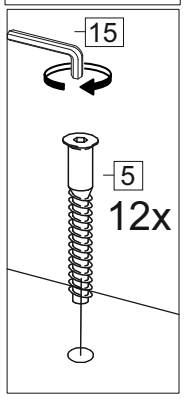
15
5
12x

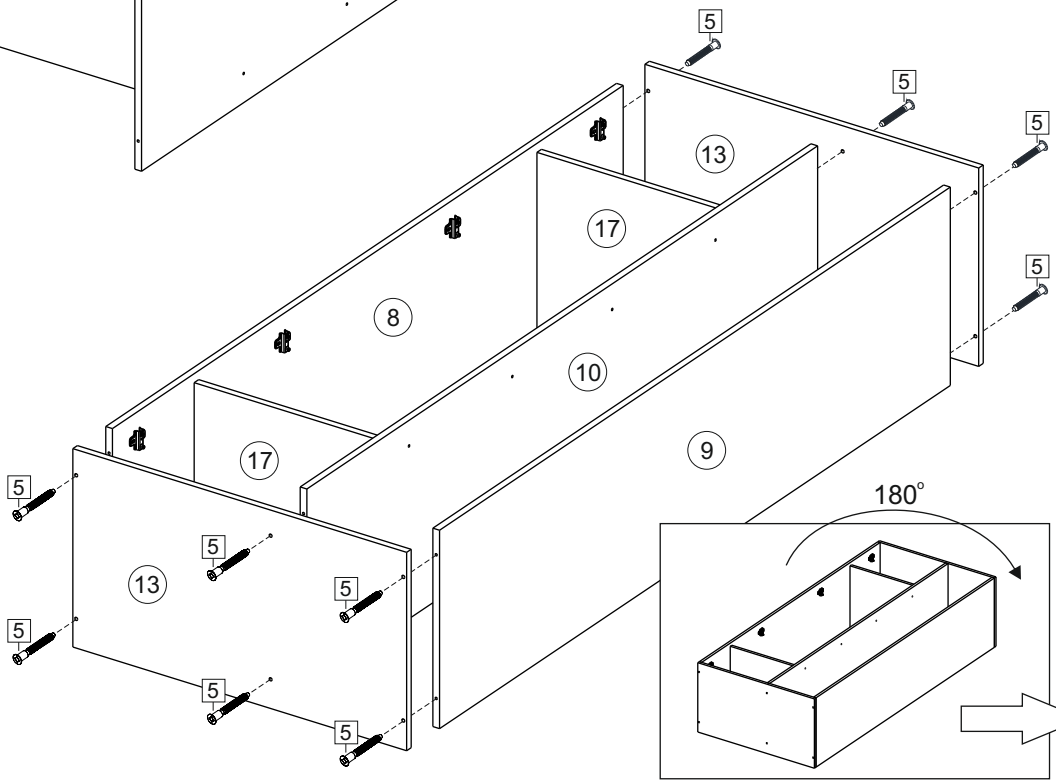
5
5
5
13
17
5
8
10
9
17
5
5
13
5
5
5
5
5

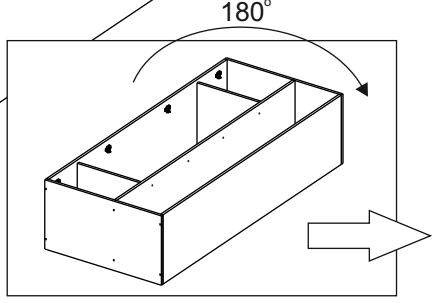
180°

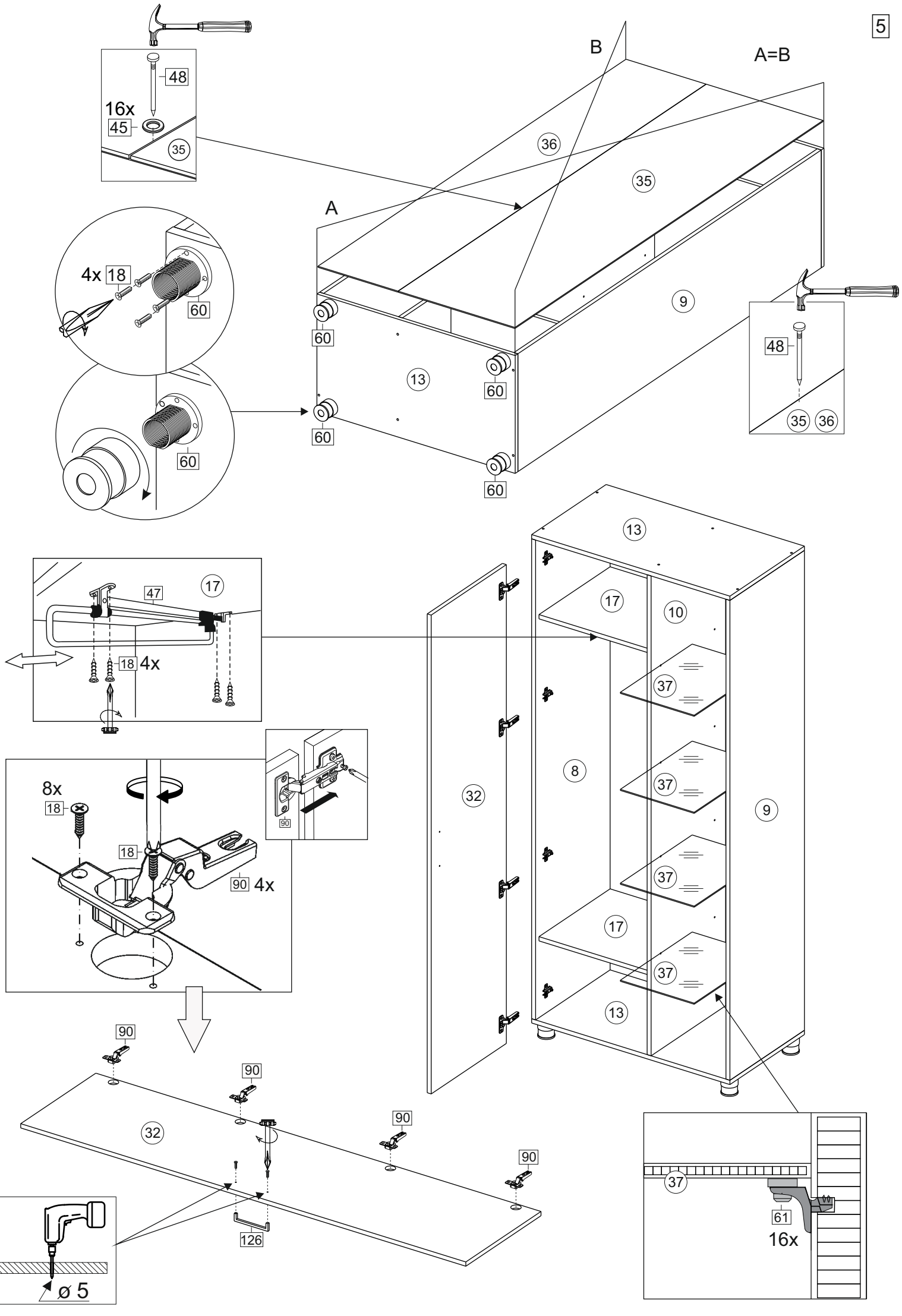
5
A=B
B
A
16x
48
45
35
36
35
9
4x
18
60
60
13
60
60
60
48
35
36
13
17
10
47
17
18
4x
37
8
37
32
9
37
17
37
13
8x
18
18
90
4x
90
90
90
90
32
126
ø 5
37
61
16x

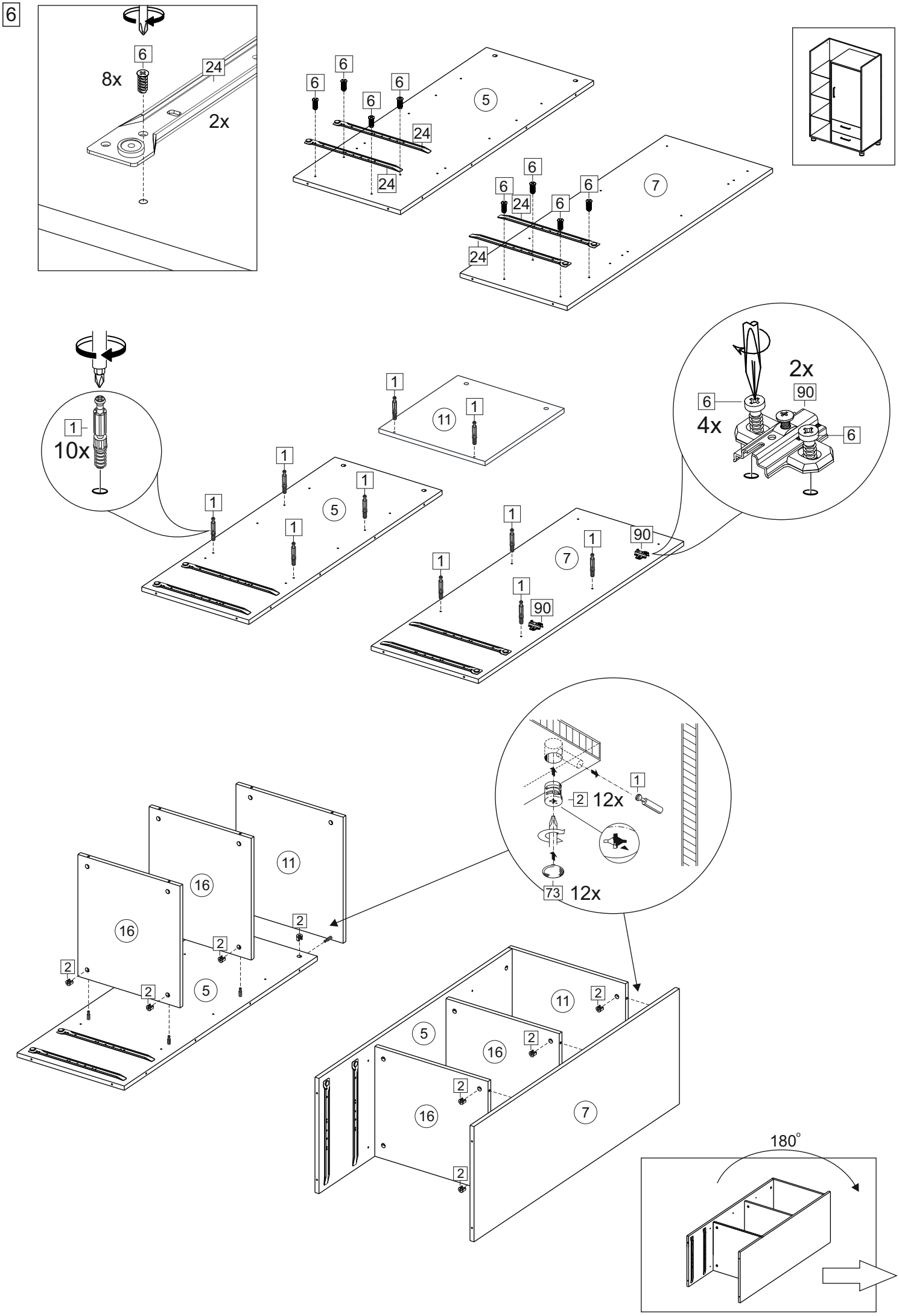
6
8x
2x
24
5
7
10x
11
4x
2x
90
12x
12x
73
16
180°

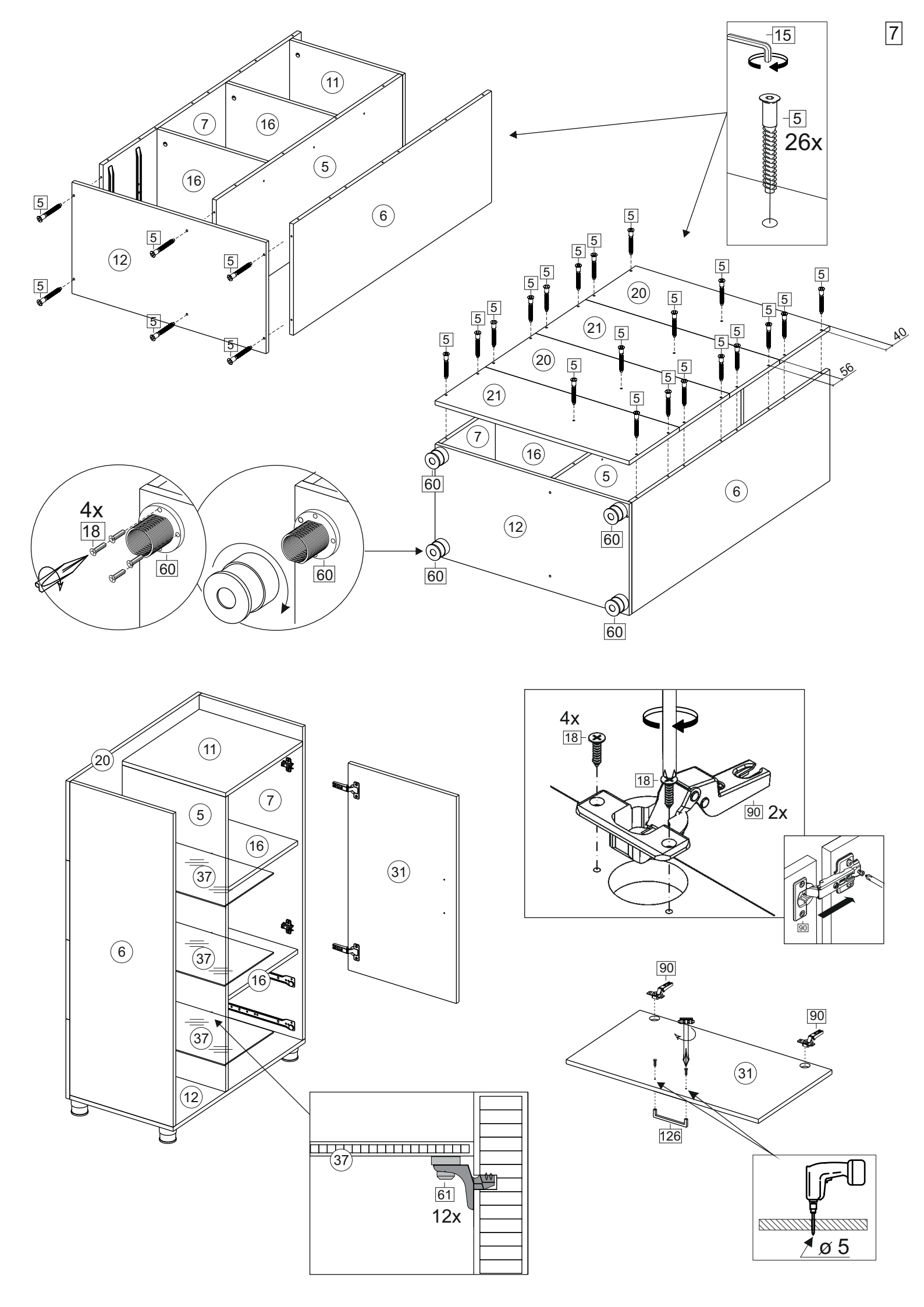
7
15
5
26x
11
7
16
16
5
6
12
5
20
21
40
56
4x
18
60
60
60
60
60
20
11
7
5
16
37
6
37
16
37
12
31
4x
18
18
90
2x
90
90
90
31
126
37
61
12x
ø 5

8

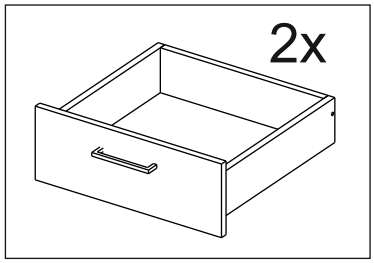
2x

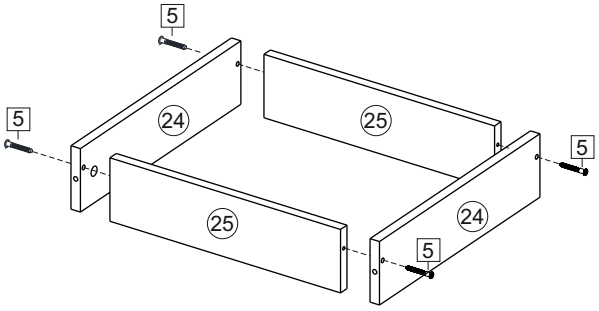
5
5
24
25
25
24
5
5

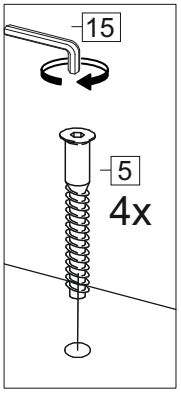
15
5
4x

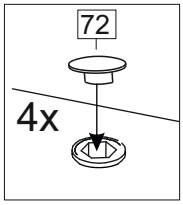
72
4x

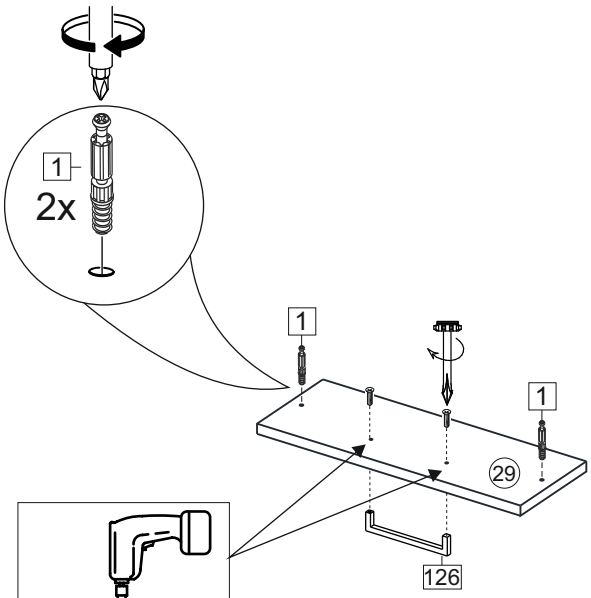
1
2x
1
1
29
126

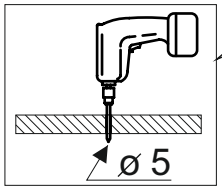
ø 5

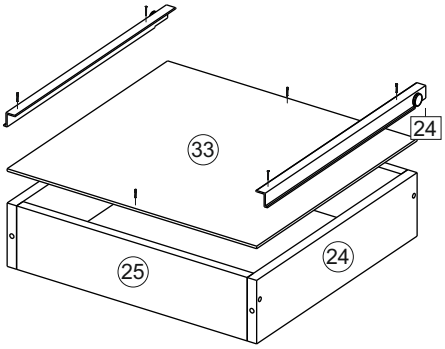
33
24
25
24

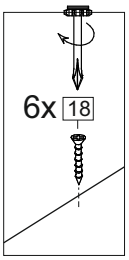
6x 18

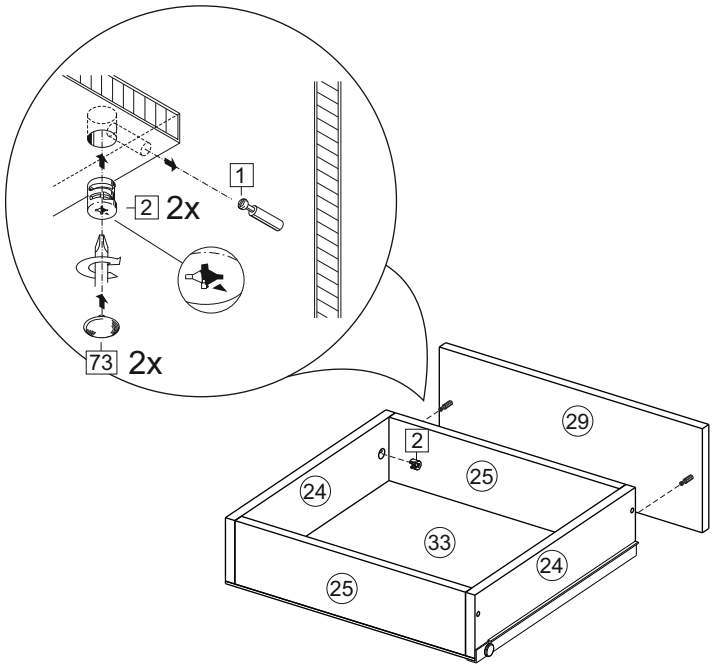
1
2
2x
73
2x
29
2
24
25
33
24
25

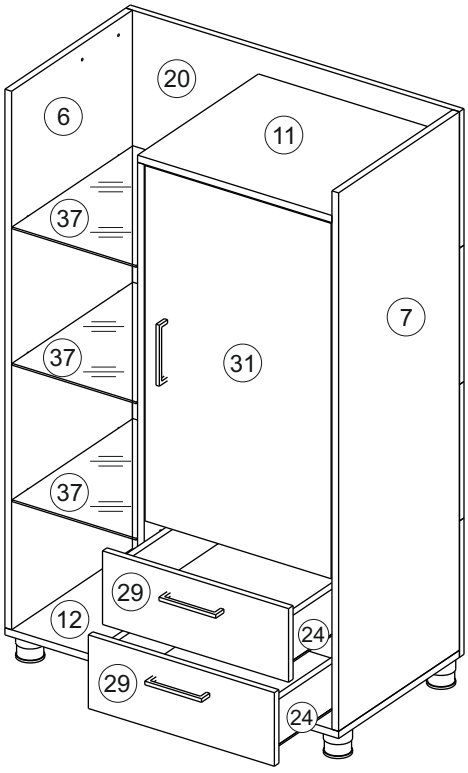
20
6
11
37
7
37
31
37
29
12
24
29
24

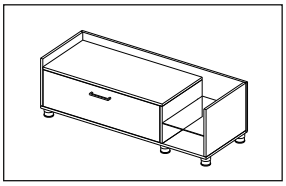

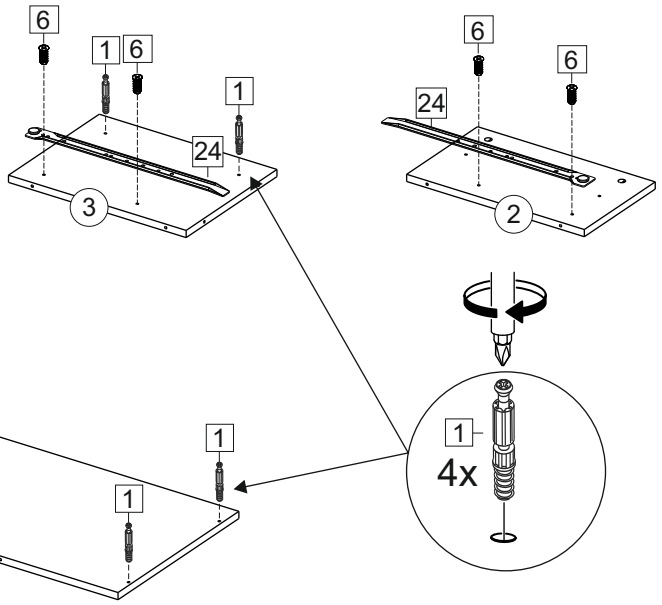
6
1
6
1
24
3
6
6
24
2
6
4x
24
1x
1
4x
14
1

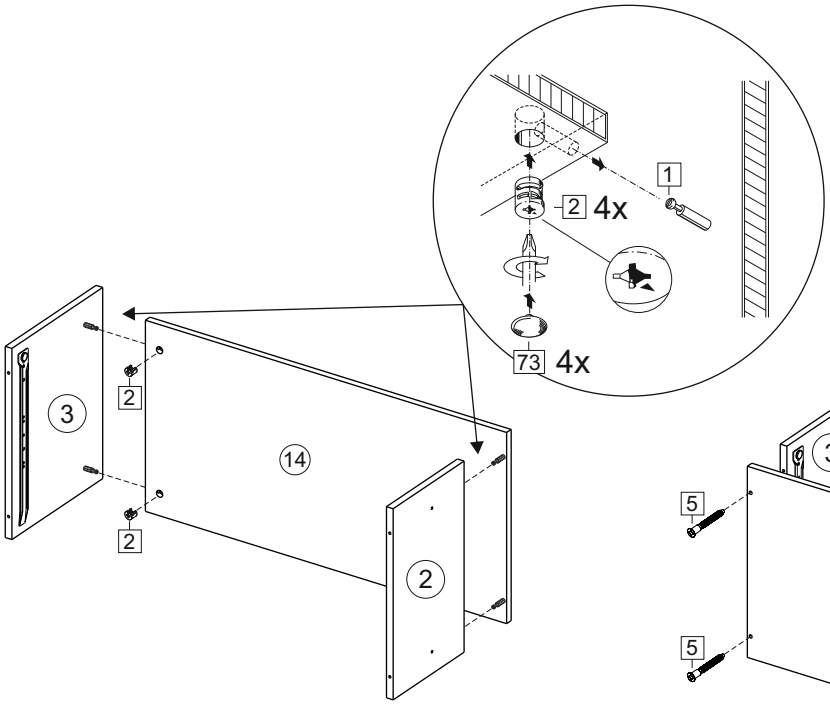
1
2
4x
73
4x
3
2
14
2

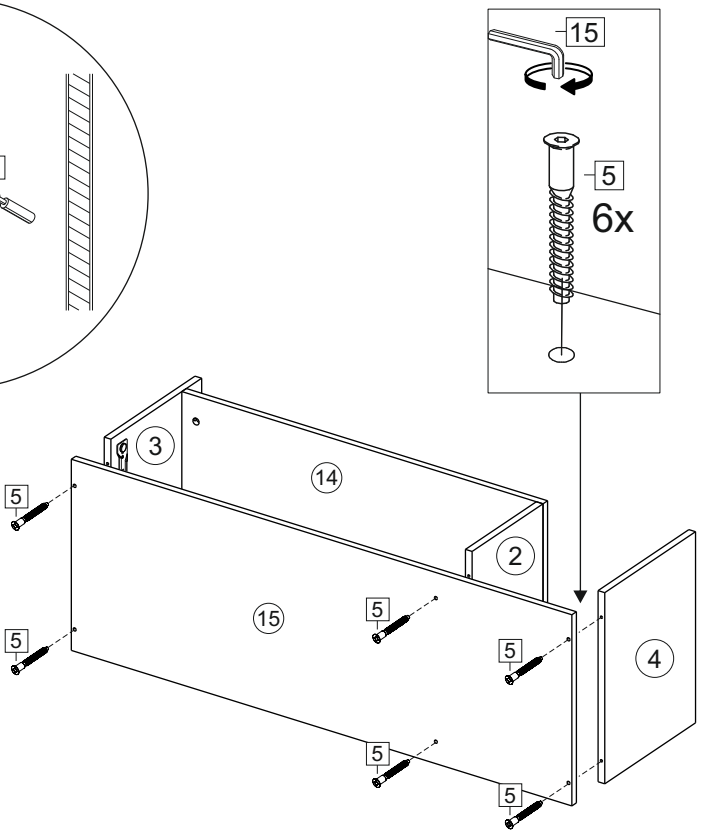
15
5
6x
3
14
2
5
15
4

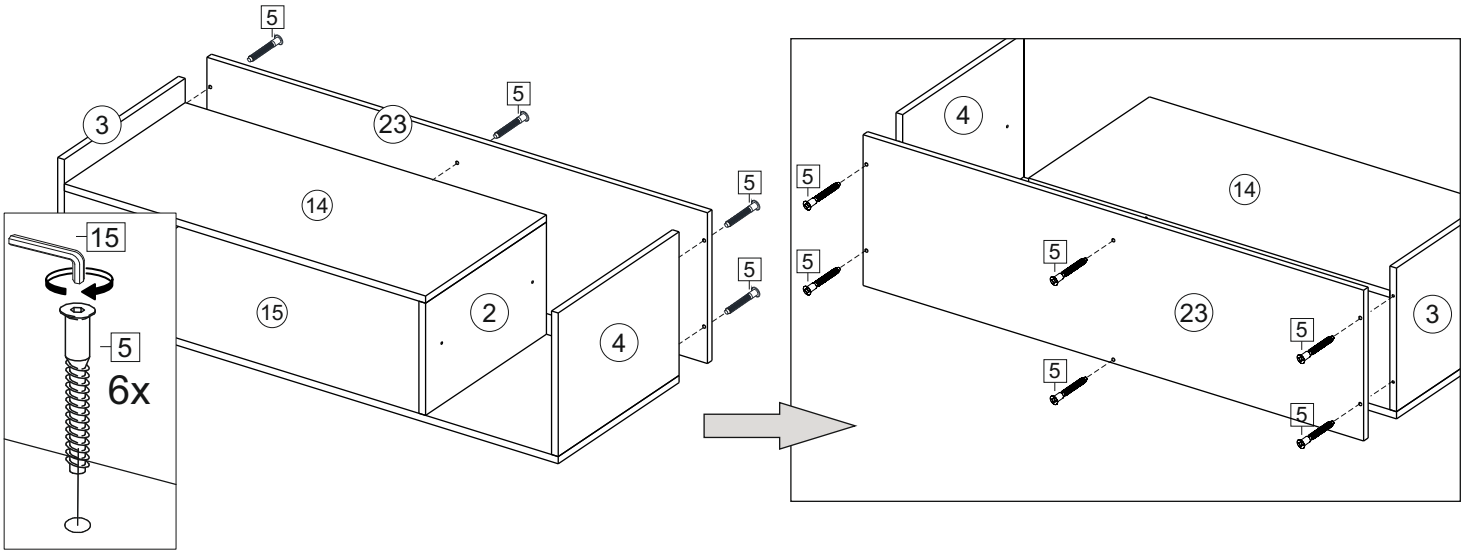
5
3
23
14
15
2
4
15
5
6x
4
14
23
3

10

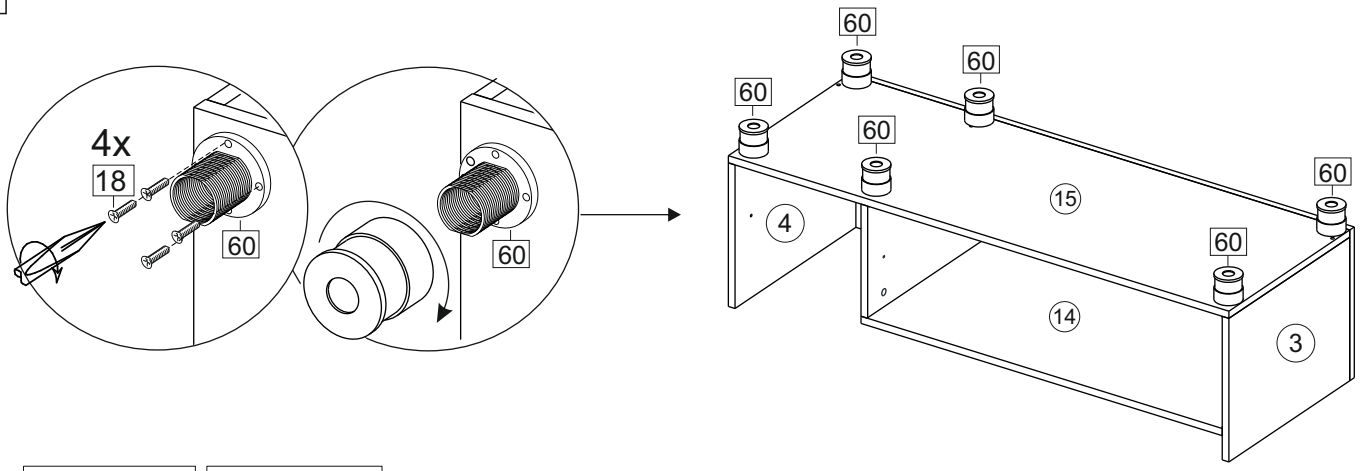
4x
18
60
60
60
60
60
60
60
60
4
15
14
3

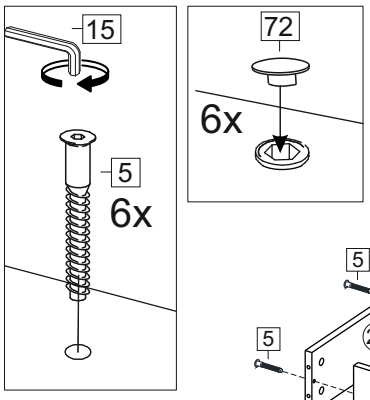
15
5
6x

72
6x

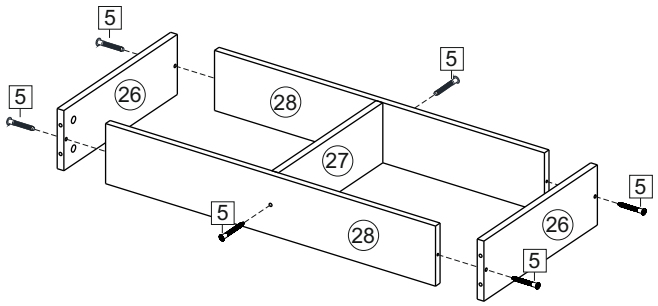
5
5
5
26
28
27
5
5
28
26
5

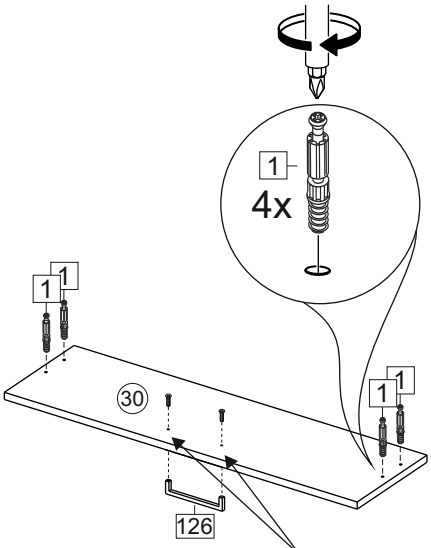
1
4x
1
1
30
1
1
126

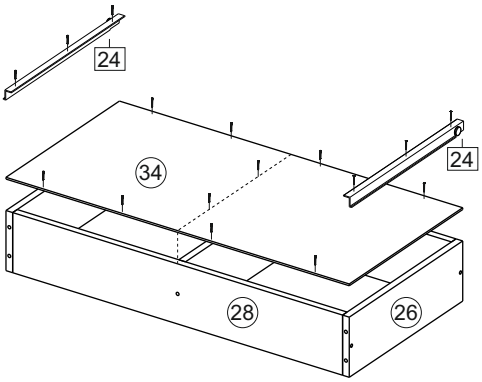
24
34
24
28
26

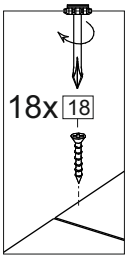
18x
18

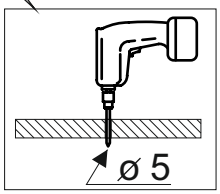
ø 5

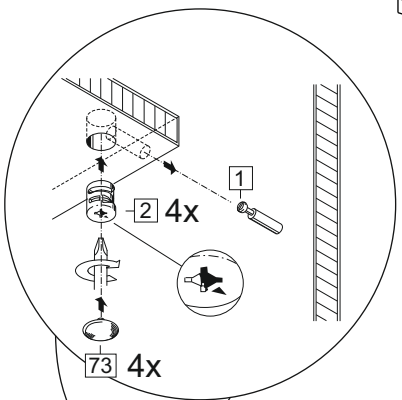
1
2
4x
73
4x

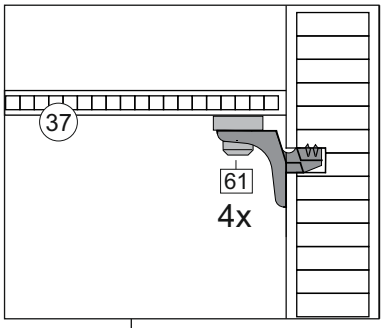
37
61
4x

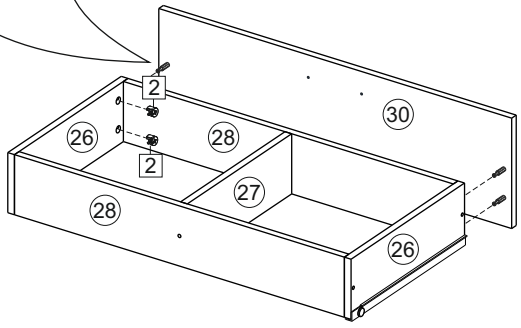
2
30
26
28
2
28
27
26

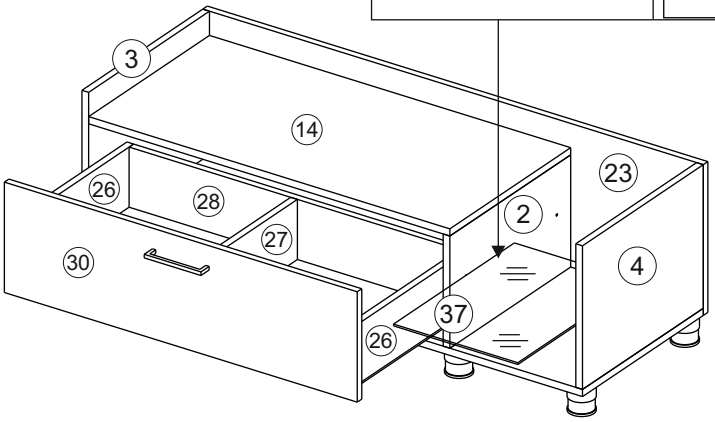
3
14
23
26
28
2
27
4
30
37
26

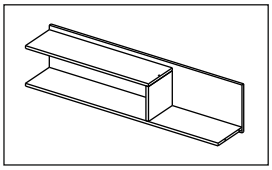

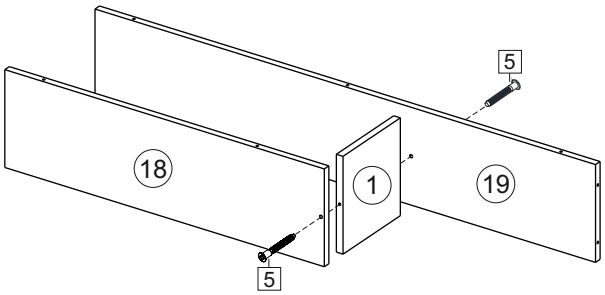
5
18
1
19
5

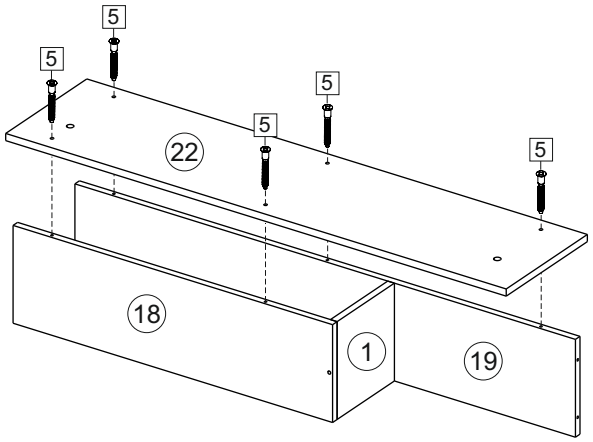
5
5
5
5
5
5
22
18
1
19

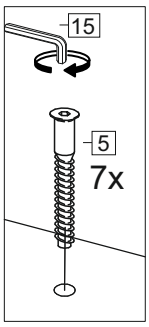
15
5
7x

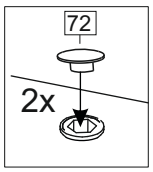
72
2x

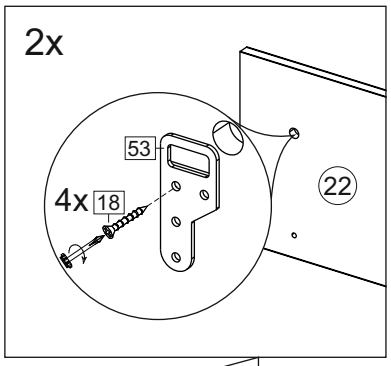
2x
53
4x
18
22

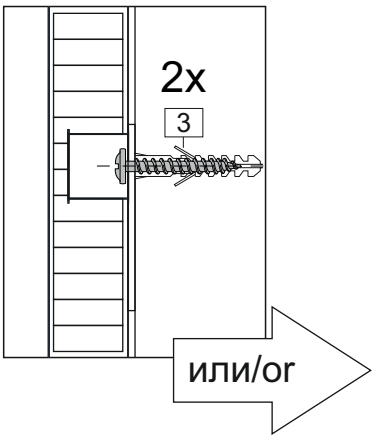
2x
3
или/or

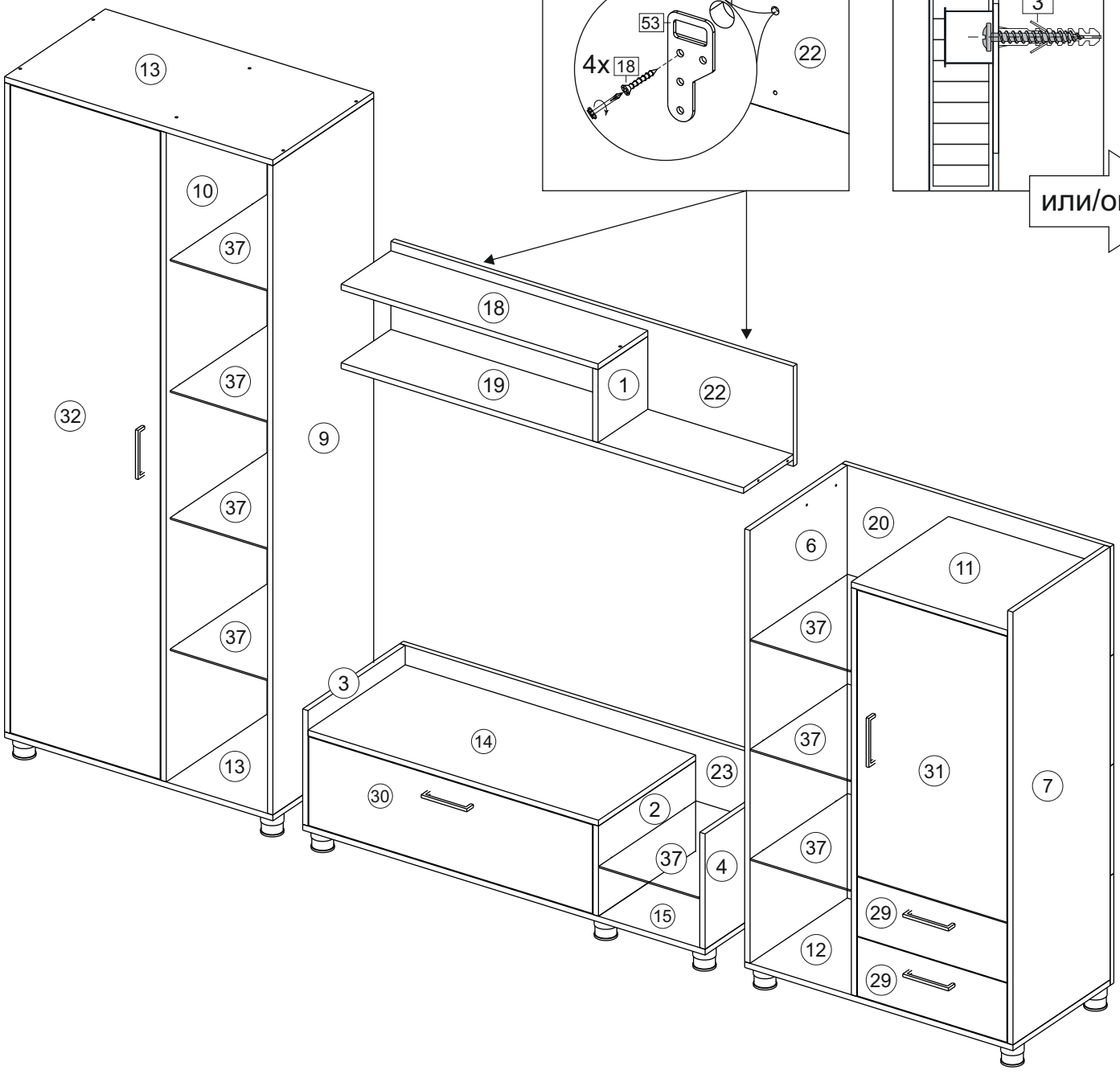
13
10
37
37
37
37
37
32
9
13
18
19
1
22
3
14
30
23
2
37
4
15
6
20
11
37
37
37
37
31
7
29
12
29

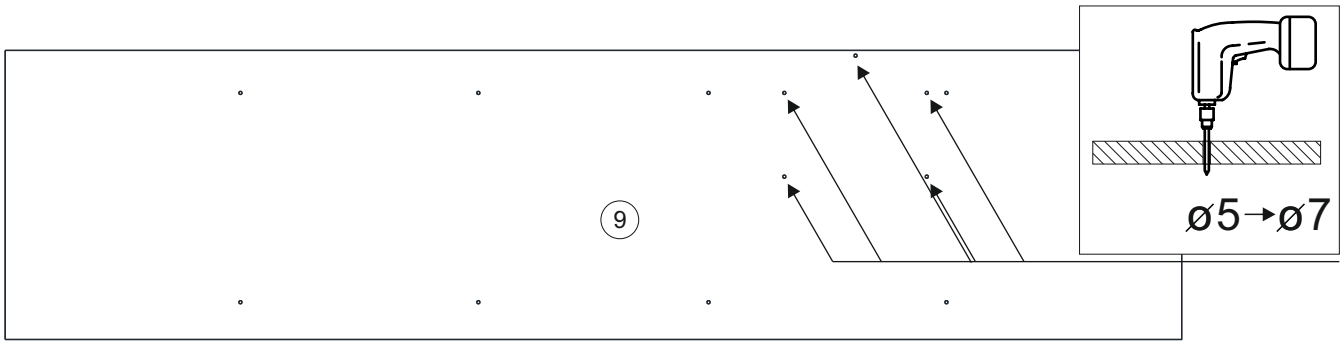
9
ø5→ø7

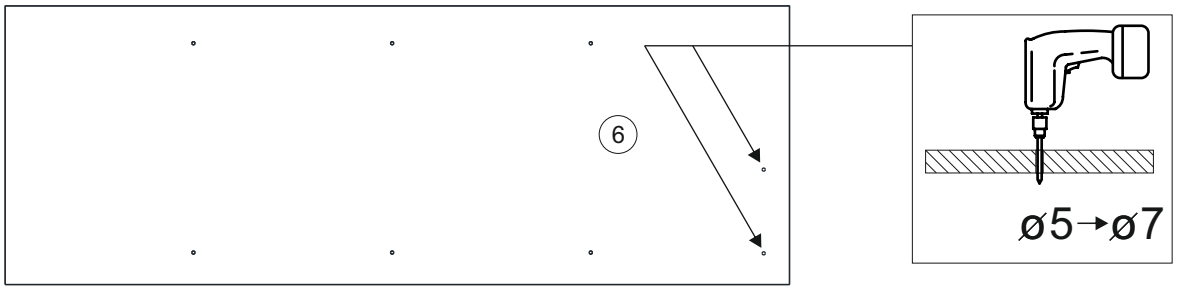
6
ø5→ø7

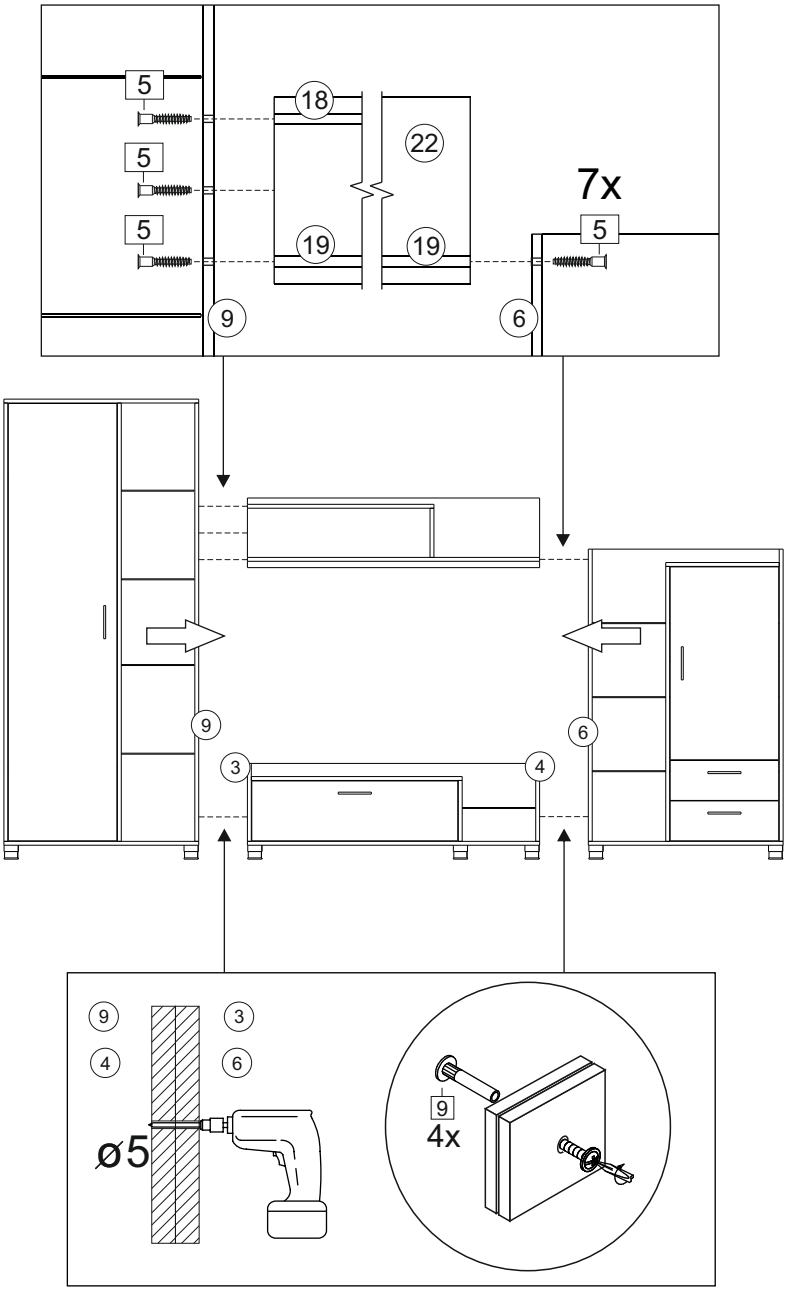
5
5
5
18
22
19
19
7x
5
9
6
9
6
3
4
9
3
4
6
ø5
9
4x