РУКОВОДСТВО

ЭКСПЛУАТАЦИЯ, ОБСЛУЖИВАНИЕ

ORLAUF SENTI EYES

Массажер для глаз

Актуальная версия инструкции

СОДЕРЖАНИЕ

1. Меры предосторожности 5
1.1 Правила безопасности при использовании электроприбора 5
1.2 Правила использования массажера 5
1.3 Правила хранения и эксплуатации 7
2. Комплектация 8
3. Устройство массажера 9
4. Управление и функции массажера 10
4.1 Обозначения световых индикаторов 10
4.2 Управление 10
5. Эксплуатация массажера 11
6. Распаковка 12
7. Зарядка массажера 12
8. Подключение музыки 12
9. Устранение неисправностей 13
10. Спецификация 14

РУКОВОДСТВО ПО ЭКСПЛУАТАЦИИ И ОБСЛУЖИВАНИЮ

Уважаемый покупатель!

Поздравляем с удачным приобретением! Вы купили массажер, который сочетает в себе передовые технологии и современный дизайн. Постоянно используя его, вы сможете улучшить свое самочувствие и снять накопившееся напряжение.

Прежде чем приступить к эксплуатации массажера, внимательно изучите настоящее руководство, чтобы ознакомиться с его техническими и функциональными особенностями. Обязательно сохраняйте данную инструкцию, чтобы всегда иметь под рукой перечень всех функций и правила эксплуатации. Обращаем внимание на обязательное соблюдение правил безопасности при использовании массажера.

Если у вас возникли какие-либо вопросы по эксплуатации, свяжитесь со службой технической поддержки или уполномоченным дилером, у которого вы приобрели массажер.

Внимательно прочитайте всю инструкцию перед использованием данного продукта. Сохраняйте ее для дальнейшего использования.

1. МЕРЫ ПРЕДОСТОРОЖНОСТИ

1.1 Правила безопасности при использовании электроприбора

Для снижения риска поражения электрическим током, ожогов, пожара или травм соблюдайте следующие меры безопасности:

- всегда отключайте массажер от электросети сразу после использования и перед очисткой;
- не используйте во время купания или душа;
- не размещайте и не храните устройство там, где оно может упасть или попасть в ванну или раковину;
- не кладите и не погружайте в воду или другую жидкость;
- на массажер не должны падать предметы и не должна проливаться жидкость;
- убедитесь, что во время массажа на вас или массажере нет булавок или другой металлической фурнитуры или украшений;
- тщательно проверяйте поверхность массажера перед каждым использованием. не используйте прибор, если на нем есть какие-либо признаки порчи, например, трещины или вздутия;
- храните в сухом месте, не используйте во влажной среде;
- держите шнур подальше от нагретых поверхностей;
- отключайте массажер от электросети во время грозы;
- не накрывайте устройство во время его работы;
- не разбирайте и не ремонтируйте устройство самостоятельно.

1.2 Правила использования массажера

- Никогда не оставляйте подключенный к сети прибор без присмотра. Отключайте его от сети, когда он не заряжается.
- Используйте этот массажер как описано в данном руководстве. Не используйте дополнительные приспособления, не рекомендованные производителем.

- Массажер предназначен для взрослых.
- Проконсультируйтесь с врачом перед использованием массажера.
- Массажер не предназначен для лечения, так как не является медицинским прибором.
- Не используйте массажер, если вы чувствуете себя плохо. Либо прекратите его использование, если во время массажа почувствуете себя плохо.
- Массажер предназначен для непрофессионального массажа. Он не предназначен для замены медицинского лечения. Если ваши недомогания и симптомы не проходят или ухудшаются после использования массажера, немедленно обратитесь к врачу.
- Не используйте массажер в сочетании с другим терапевтическим оборудованием или электрическим одеялом, так как это может привести к снижению эффекта массажа или травме.
- Не роняйте и не вставляйте посторонние предметы в отверстия массажера.
- Не используйте устройство более 20 минут подряд.
- Не используйте это устройство на опухших или воспаленных участках кожи или на участках кожи с высыпаниями.
- Это устройство никогда не должно использоваться лицами, страдающими каким-либо физическим заболеванием, которое может ограничить способность пользователя управлять массажером.
- Дети, инвалиды или лица с ограниченными возможностями должны пользоваться массажером под присмотром.
- Не используйте массажер, если недавно перенесли операцию на глаза или есть заболевания глаз: глаукома, катаракта, отслоение сетчатки и прочие.
- Перед использованием смойте макияж.
- Перед использованием снимите контактные линзы.

1.3 Правила хранения и эксплуатации

- Для того, чтобы продлить срок службы изделия, не роняйте и не бросайте его, а также не давите на массажер.
- Не подвергайте массажер воздействию влаги, солнечных лучей и пыли.
- Не используйте на улице.
- Интенсивное использование может привести к чрезмерному нагреву, что сократит срок службы устройства. Если массажер нагрелся, прекратите использование и дайте ему остыть.
- Чрезмерная жара или холод могут повредить устройство.
- Храните массажер в безопасном, прохладном и сухом месте.

2. КОМПЛЕКТАЦИЯ

Массажер для глаз	1 шт.
Кабель питания с USB-разъемом	1 шт.
Инструкция по эксплуатации	1 шт.

3. УСТРОЙСТВО МАССАЖЕРА

1. Эластичный ремень

2. Кнопка управления

3. Порт подключения USB

4. Световые индикаторы

5. Кабель питания USB

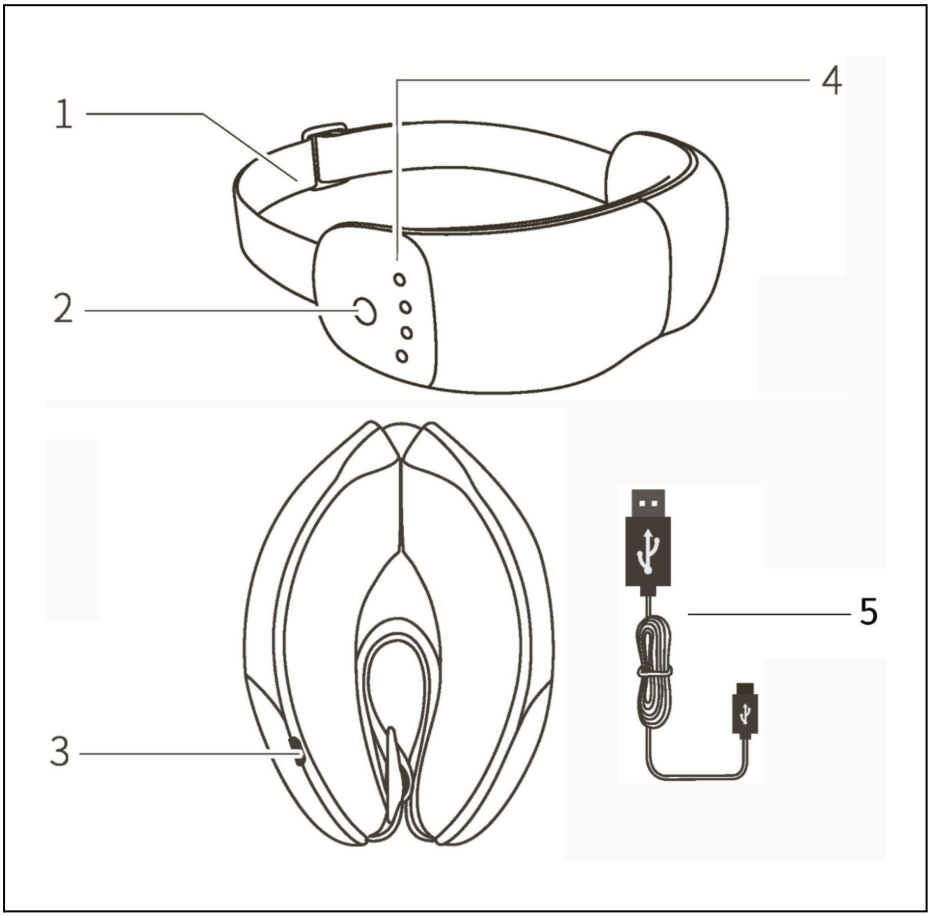

Рисунок 1 — Устройство массажера

4. УПРАВЛЕНИЕ И ФУНКЦИИ МАССАЖЕРА

4.1 Обозначения световых индикаторов

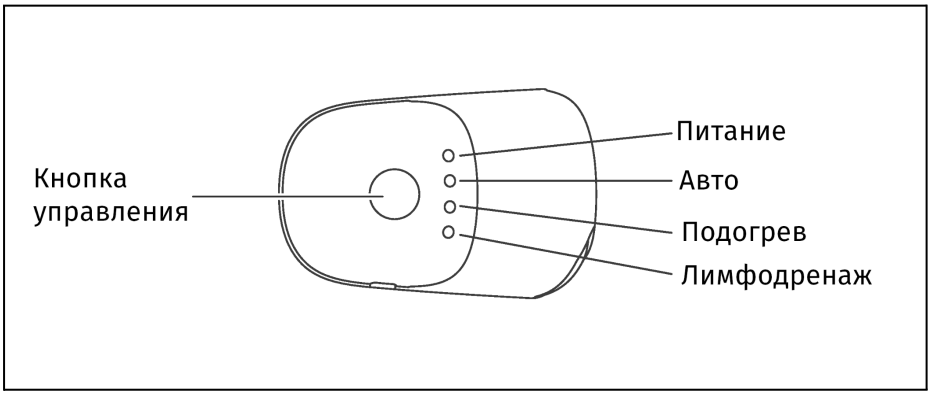

Рисунок 2 — Световые индикаторы

4.2 Управление

Кнопка питания и выбора режима:

- Нажмите и удерживайте кнопку в течение 2 секунд. Массажер включится с голосовым приветствием. Запустится Режим 1 и загорится индикатор питания. Для выключения устройства повторно нажмите на кнопку и удерживайте в течение 2 секунд.

- Короткое нажатие на кнопку во время работы массажера запускает один из трех автоматических режимов в следующей последовательности:

    - **Режим 1** - воздушно-компрессионный массаж, прогрев и музыка;
    - **Режим 2** - воздушно-компрессионный массаж и прогрев, без музыки;
    - **Режим 3** - воздушно-компрессионный массаж;
    - **Режим 4 - р**ежим прогрева.

Внимание! *После 10 минут непрерывной работы прибор автоматически выключится.*

5. ЭКСПЛУАТАЦИЯ МАССАЖЕРА

1. Нажмите на кнопку питания и удерживайте в течение 2 секунд. Должен загореться индикатор питания.

2. Приложите массажер к глазам и наденьте эластичный ремень на голову. Отрегулируйте эластичный ремень: его лучше всего размещать над ушами, чтобы не создавать дискомфорт.

3. Чтобы снять массажер, потяните его вперед и затем наверх.

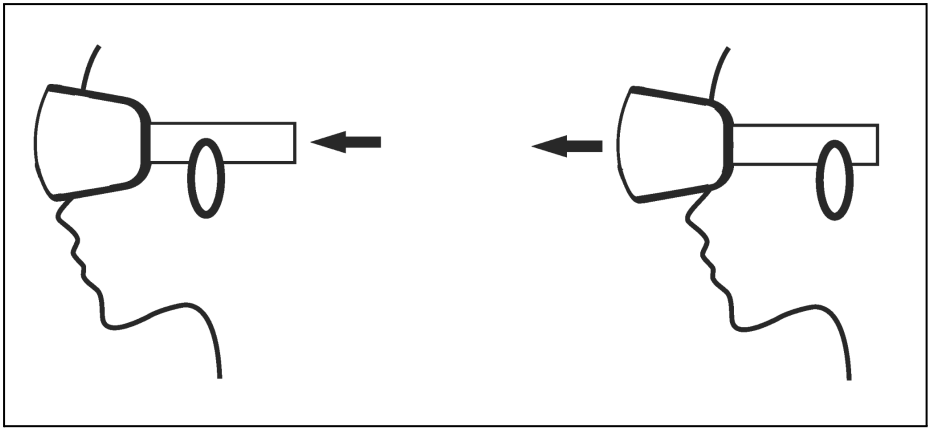

Рисунок 3 — Эксплуатация массажера

6. РАСПАКОВКА

- Откройте крышку коробки и убедитесь, что все комплектующие на месте.
- Достаньте массажер из коробки.
- Когда массажер не используется, вы можете хранить его в коробке.

7. ЗАРЯДКА МАССАЖЕРА

- Подсоедините кабель, входящий в комплект, к компьютеру или адаптеру.
- Полная зарядка займет до 3-х часов.
- Полного заряда хватит на 3,5 часа (21 цикл массажа по 10 минут каждый).
- При низком заряде прибор автоматически отключится.

8. ПОДКЛЮЧЕНИЕ МУЗЫКИ

Подключение. Включите Bluetooth на своем гаджете и выполните поиск. Выберите массажер из результатов поиска и подключитесь.

Воспроизведение музыки. После успешного подключения используйте свой гаджет для управления музыкой.

Примечание. *Отключайте устройство, когда не используете его, чтобы другие пользователи могли подключаться к массажеру. В режиме запуска нажмите кнопку питания семь раз, чтобы перезагрузить Bluetooth.*

9. УСТРАНЕНИЕ НЕИСПРАВНОСТЕЙ

Раздел посвящен наиболее распространенным проблемам, которые могут возникнуть при эксплуатации массажера. Если вы не можете решить проблему с помощью приведенных ниже рекомендаций, пожалуйста, свяжитесь с сервисным центром или его уполномоченным представителем.

Если у вас возникли проблемы, не упомянутые в списке, попробуйте выполнить следующие действия:

- выключите питание массажера и выньте вилку шнура питания из розетки;
- держите массажер отключенным от сети в течение 60 минут;
- вставьте вилку шнура питания в настенную розетку и включите питание.

Таблица 1 — Возможные неисправности и способы их решения

Проблема	Возможная причина	Возможное решение
Массажер не реагирует на нажатие кнопки.	Низкий уровень заряда устройства.	Зарядите устройство.
Массажер перестал работать в процессе массажа.	Низкий уровень заряда устройства.	Зарядите устройство.
	Было выполнено несколько циклов по 10 минут.	Дайте прибору остыть в течение 15 минут.
	Массажер только что завершил работу (прошло 10 минут с момента начала массажа) и автоматически отключился.	Дайте прибору остыть в течение 15 минут.
Звук.	Шум лимфодренажных подушек и моторов во время работы массажера является нормальным явлением.	

10. СПЕЦИФИКАЦИЯ

Виды массажа	Аэромассаж, расслабляющий, разминание
Механизм массажа	Воздушно-компрессионный
Автопрограммы, шт	3
Кол-во роликов, шт.	-
Кол-во воздушных подушек, шт	4
Прогрев	Да
Вибромассаж	Да
Пульт ДУ	-
Таймер	10 минут
Bluetooth	Да
Размер (ДхШхВ), см	22x12x7
Вес нетто, кг	0,4
Вес брутто, кг	0,5
Размер упаковки, см	20x14x9
Напряжение питания	220В/5В 1А
Мощность, Вт	5

Производитель	Orlauf
Поставщик/Импортер	ООО «ДЕМО-СПОРТ» 197183, Санкт-Петербург г., Полевая Сабировская ул., дом 54, 035С, ИНН: 7805768366 ОГРН: 1207800096888 www.demo-sport.ru/ sales@demo-sport.ru тел. 8-800-775-56-38
Завод-изготовитель	SHENZHEN FORREST HEALTH TECHNOLOGY CO., LTD 201, Building 1, No.30, QinFu Road, LiuYue South Community, HengGang Street, LongGang District, Shenzhen, China +86-755-25185955
Страна изготовления	КНР
Дата изготовления	Указана на этикетке
Гарантия	12 месяцев

Оборудование сертифицировано в соответствии с Техническим Регламентом Таможенного Союза. Производитель оставляет за собой право вносить изменения в конструкцию массажера, не ухудшающие значительно его основные технические характеристики.
В случае возникновения любых неисправностей просим не пытаться устранить проблему самостоятельно, обращайтесь в сервисный центр ООО «ДЕМО-СПОРТ» по телефону 8-800-775-56-38, либо на официальном сайте www.orlauf.com

Сайт производителя https://orlauf.com/.

EAC

ДЛЯ ЗАМЕТОК